非接触3次元測定システム

# クラウドフォーマⅢPT-1測定事例

株式会社オプトン

# パイプ測定事例①

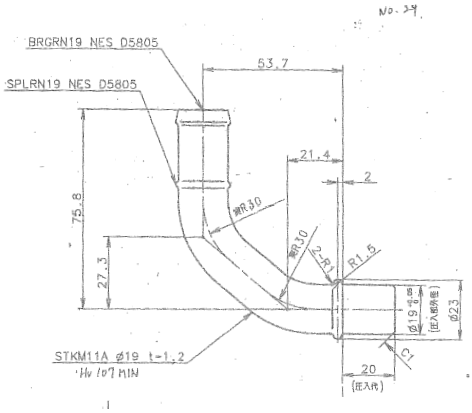


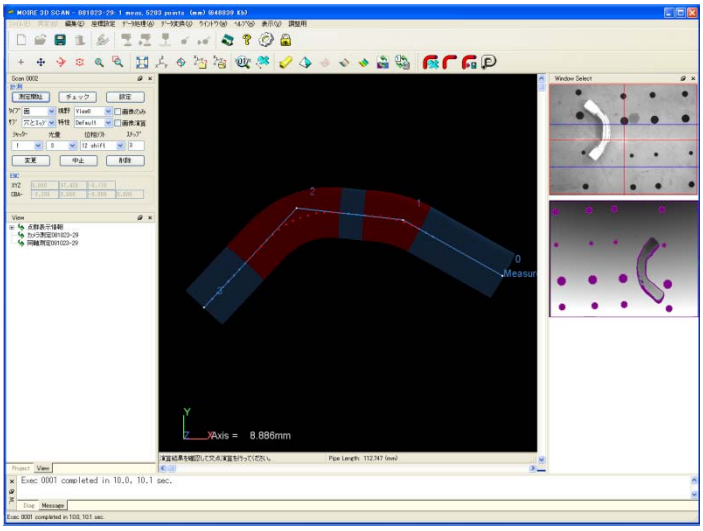

パイプ測定レポート　<081023-29> ------ 10/23/2008, 20:54

(1) パイプ設定データ:

外径: 19.0 mm

曲げ数: 2

曲げ半径 (mm):

30.0

30.0

(2) 曲げ点 (単位: mm)

| 曲げ点番号 | X | Y | Z |
|---|---|---|---|
| 00 | 432.100 | 583.920 | 11.792 |
| 01 | 394.761 | 604.973 | 9.120 |
| 02 | 354.765 | 609.370 | 11.426 |
| 03 | 320.005 | 571.968 | 10.819 |

(3) パイプ PRB データ

前出し量　36.539

後出し量　35.945

| | 送り(mm) | ひねり(度) | 曲げ(度) |
|---|---|---|---|
| 工程番号01-0 : | 0.000 | 0.000 | 24.120 |
| 工程番号02-0 : | 18.775 | 19.571 | 53.492 |

(4) パイプ長 : 112.735 (mm) , Dx=112.095 , Dy=11.952 , Dz=0.973

# パイプ測定事例②

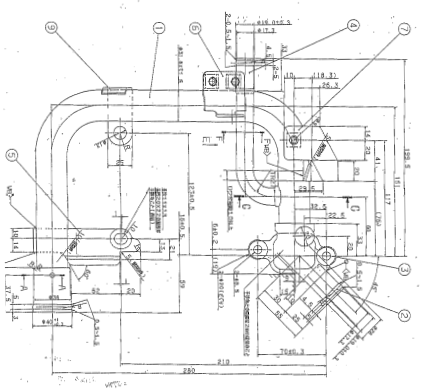

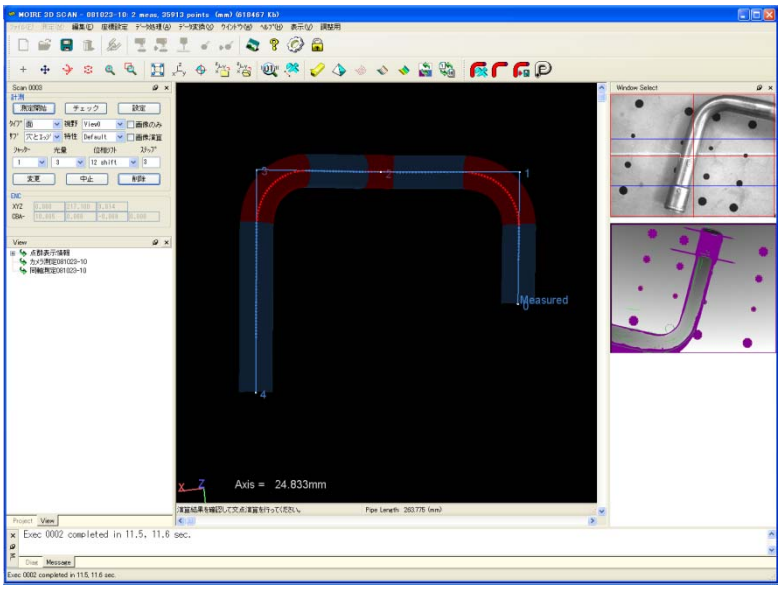


パイプ測定レポート　<081023-10> ------ 10/23/2008, 21:38

(1) パイプ設定データ:

外径: 32.0 mm

曲げ数: 3

曲げ半径 (mm):

50.0

50.0

50.0

(2) 曲げ点 (単位: mm)

| 曲げ点番号 | X | Y | Z |
|---|---|---|---|
| 00 | 294.857 | 615.382 | 18.802 |
| 01 | 170.139 | 624.408 | 13.654 |
| 02 | 160.422 | 496.834 | 50.283 |
| 03 | 154.375 | 374.718 | 14.162 |
| 04 | 365.239 | 361.258 | 20.272 |

(3) パイプ PRB データ

前出し量　74.764

後出し量　161.655

| | 送り(mm) | ひねり(度) | 曲げ(度) |
|---|---|---|---|
| 工程番号01-0 : | 0.000 | 0.000 | 90.441 |
| 工程番号02-0 : | 68.138 | 89.609 | 32.470 |
| 工程番号03-0 : | 63.204 | 89.096 | 89.685 |

(4) パイプ長 : 263.695 (mm) , Dx=-70.382 , Dy=254.124 , Dz=-1.470

# パイプ測定事例③

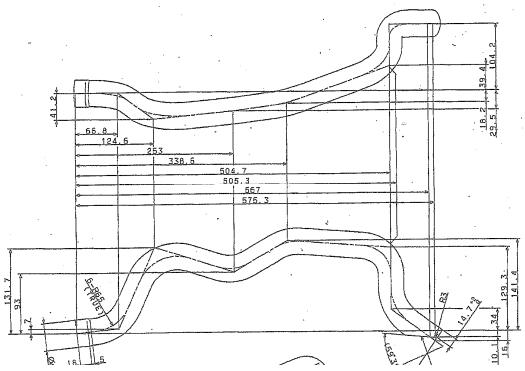

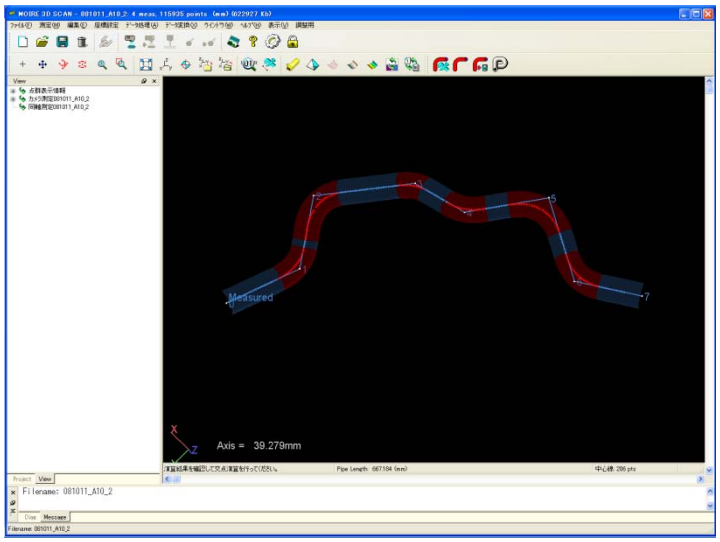


パイプ測定レポート　<081011_A10_2> ------ 10/24/2008,  15:06

(1) パイプ設定データ:

外径: 41.3  mm

曲げ数: 6

曲げ半径 (mm):

45.0

(2) 曲げ点 (単位: mm)

| 曲げ点番号 | X | Y | Z |
|---|---|---|---|
| 00 | 608.514 | 240.073 | 21.609 |
| 01 | 519.051 | 320.815 | 70.595 |
| 02 | 402.824 | 301.025 | 63.778 |
| 03 | 323.836 | 450.106 | 40.718 |
| 04 | 335.361 | 545.488 | 16.351 |
| 05 | 266.847 | 659.079 | 38.800 |
| 06 | 373.084 | 749.347 | 17.864 |
| 07 | 355.766 | 857.512 | 24.133 |

(3) パイプ PRB データ

前出し量　105.878

後出し量　83.873

| | 送り(mm) | ひねり(度) | 曲げ(度) |
|---|---|---|---|
| 工程番号01-0 : | 0.000 | 0.000 | 56.558 |
| 工程番号02-0 : | 61.504 | 143.541 | 71.481 |
| 工程番号03-0 : | 123.826 | 14.687 | 34.729 |
| 工程番号04-0 : | 66.599 | 156.759 | 44.582 |
| 工程番号05-0 : | 76.690 | 158.252 | 82.411 |
| 工程番号06-0 : | 75.720 | 177.920 | 59.747 |

(4) パイプ長 :  667.173 (mm) , Dx=252.749  , Dy=-617.440 , Dz=-2.523

# パイプ測定事例④

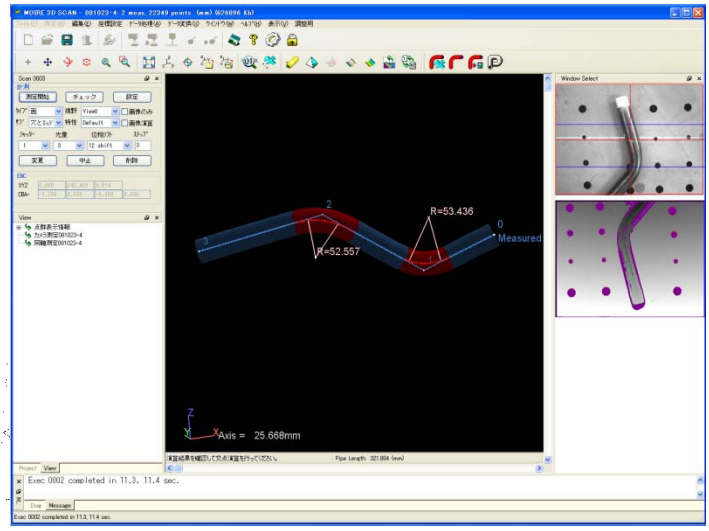


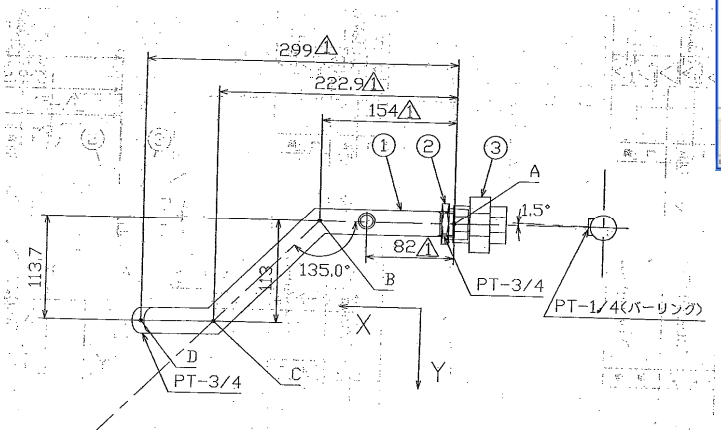


パイプ測定レポート　<081023-4> ------ 10/23/2008, 21:19

(1) パイプ設定データ:

外径: 27.0 mm

曲げ数: 2

曲げ半径 (mm):

40.0

40.0

(2) 曲げ点 (単位: mm)

| 曲げ点番号 | X | Y | Z |
|---|---|---|---|
| 00 | 483.428 | 589.707 | 40.816 |
| 01 | 403.977 | 573.168 | 13.679 |
| 02 | 306.330 | 666.018 | 14.278 |
| 03 | 165.861 | 634.020 | 14.529 |

(3) パイプ PRB データ

前出し量　63.656

後出し量　122.624

| | 送り(mm) | ひねり(度) | 曲げ(度) |
|---|---|---|---|
| 工程番号01-0 : | 0.000 | 0.000 | 57.435 |
| 工程番号02-0 : | 91.387 | 157.770 | 56.390 |

# パイプ測定事例⑤

X方向寸法

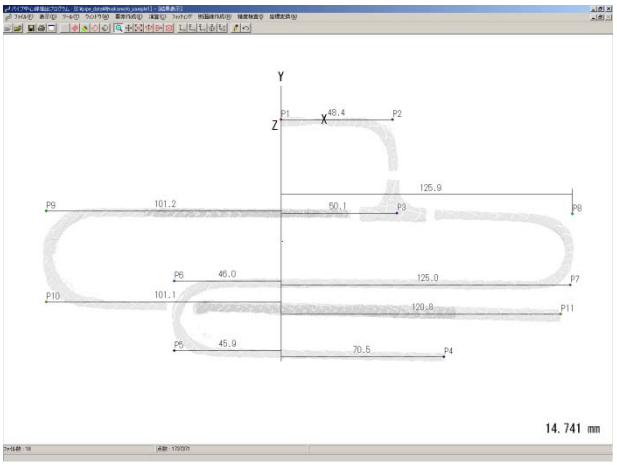


Y方向寸法

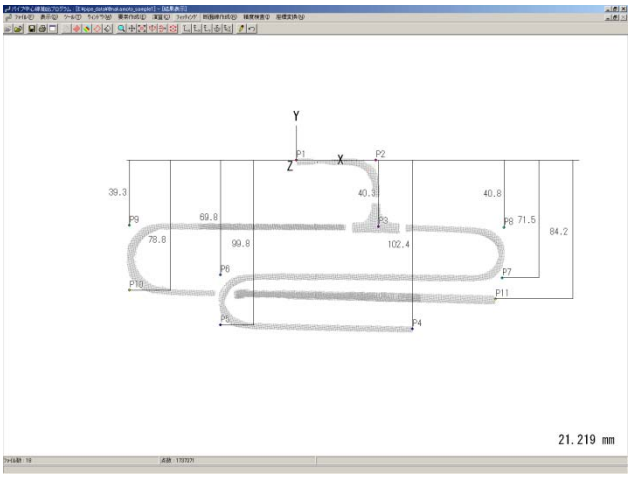


Z方向寸法

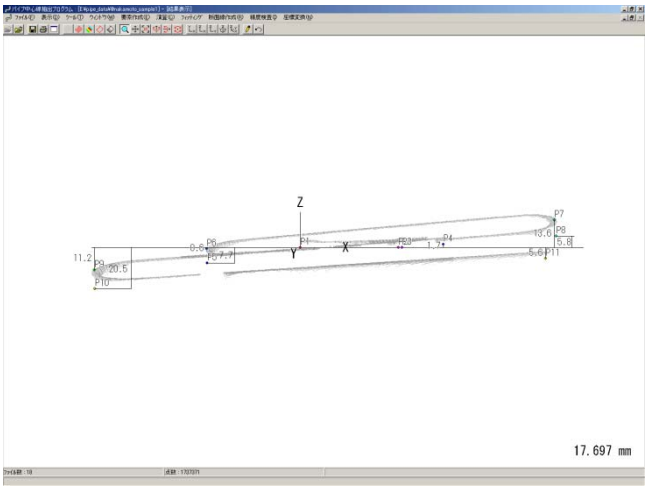

# パイプ測定事例⑥

X方向寸法

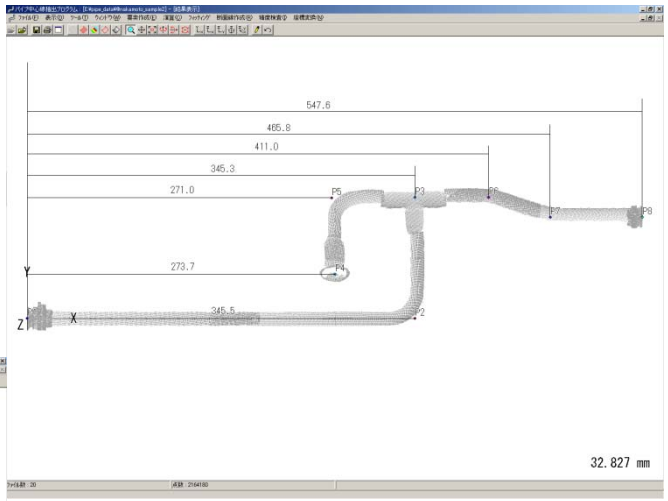


Y方向寸法

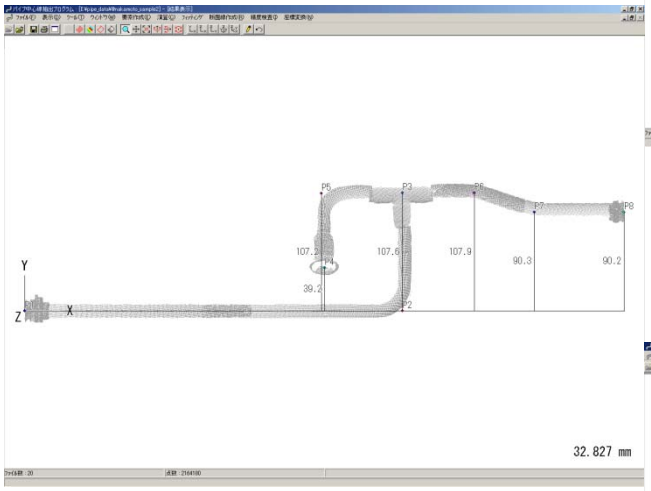


Z方向寸法

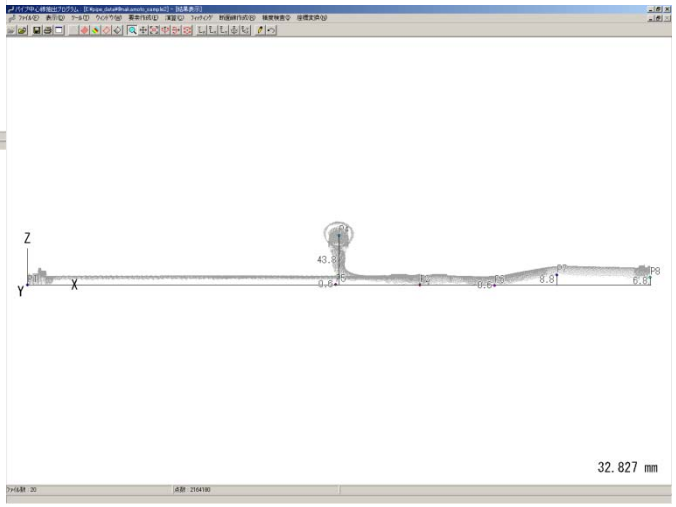

# パイプ測定事例⑦

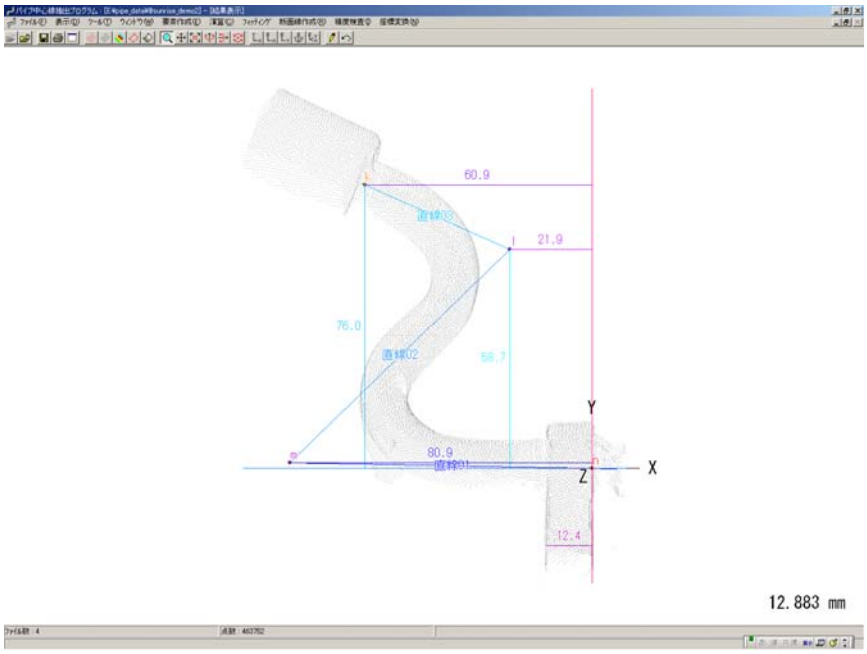
60.9
直線03
21.9
76.0
直線02
56.7
Y
80.9
直線01
X
Z
12.4
12.883 mm

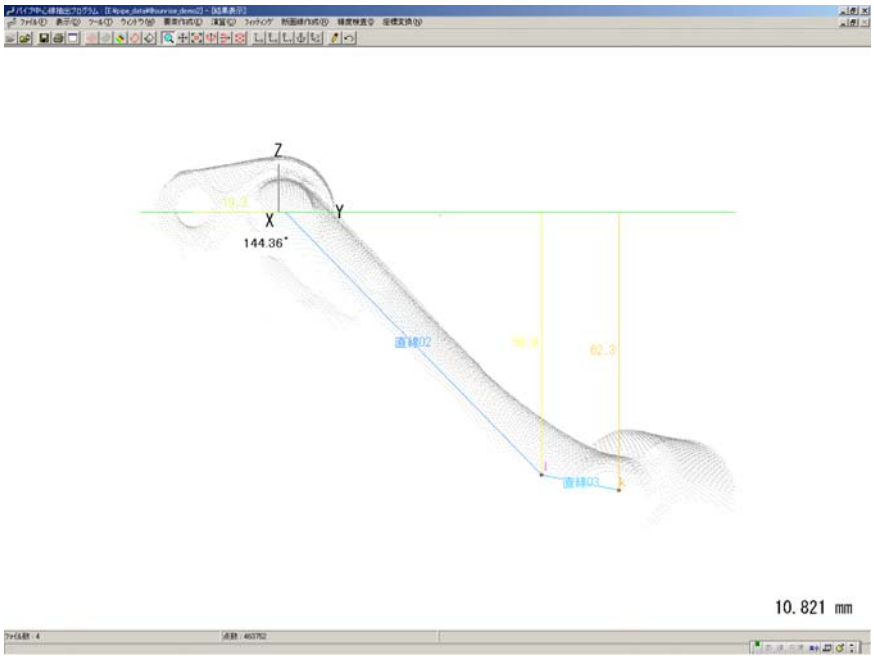
Z
Y
X
144.36°
直線02
62.3
直線03
10.821 mm

# パイプ測定事例⑧

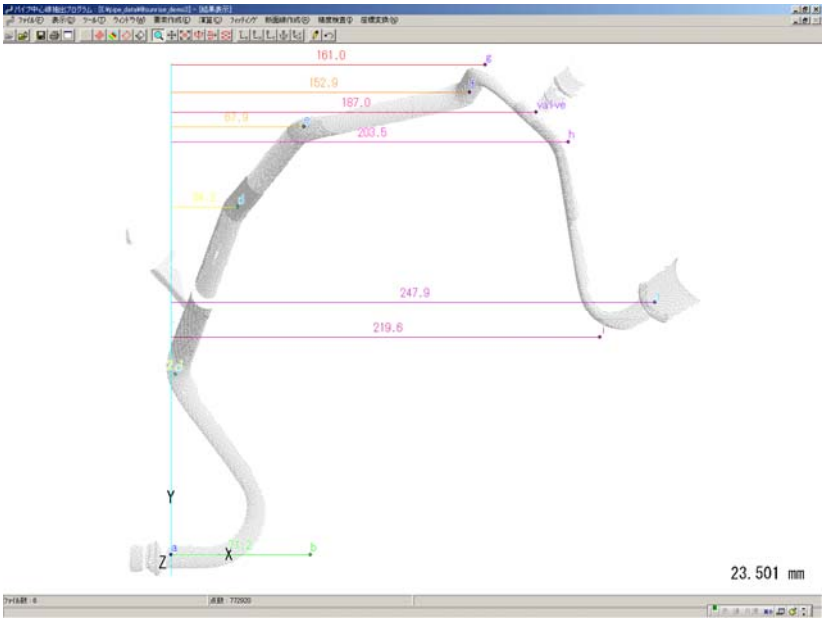
161.0
152.9
187.0
203.6
247.9
219.6
Y
Z
X
23.501 mm

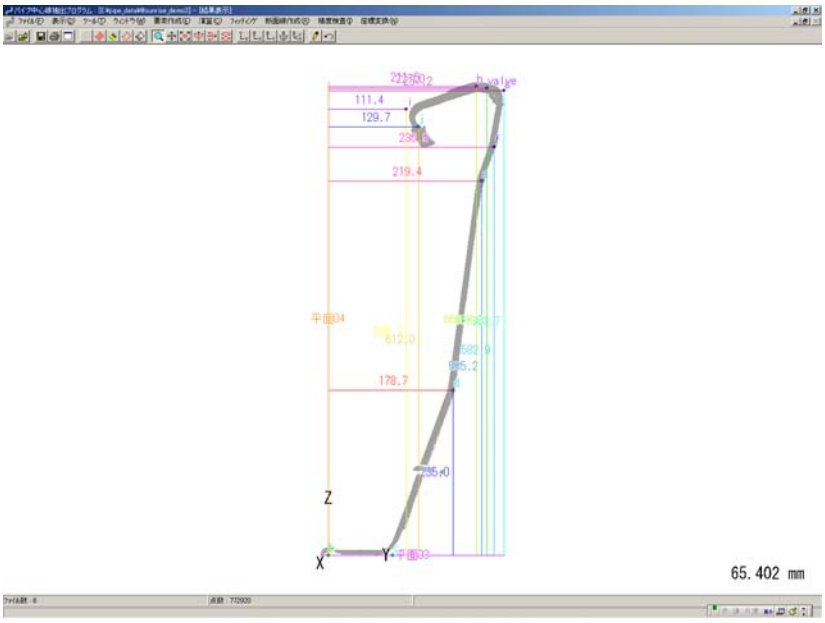
111.4
129.7
219.4
178.7
Z
X
Y
65.402 mm